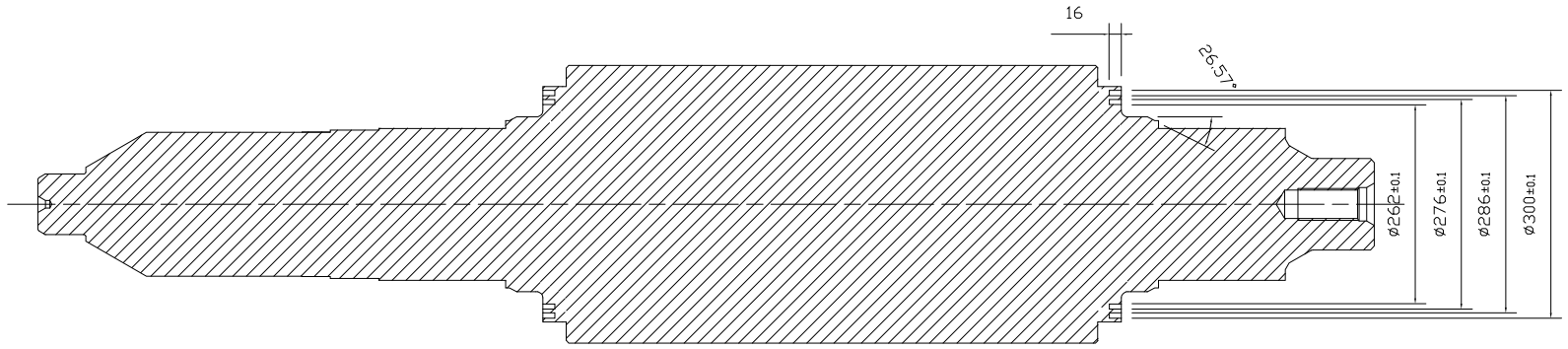

B-B

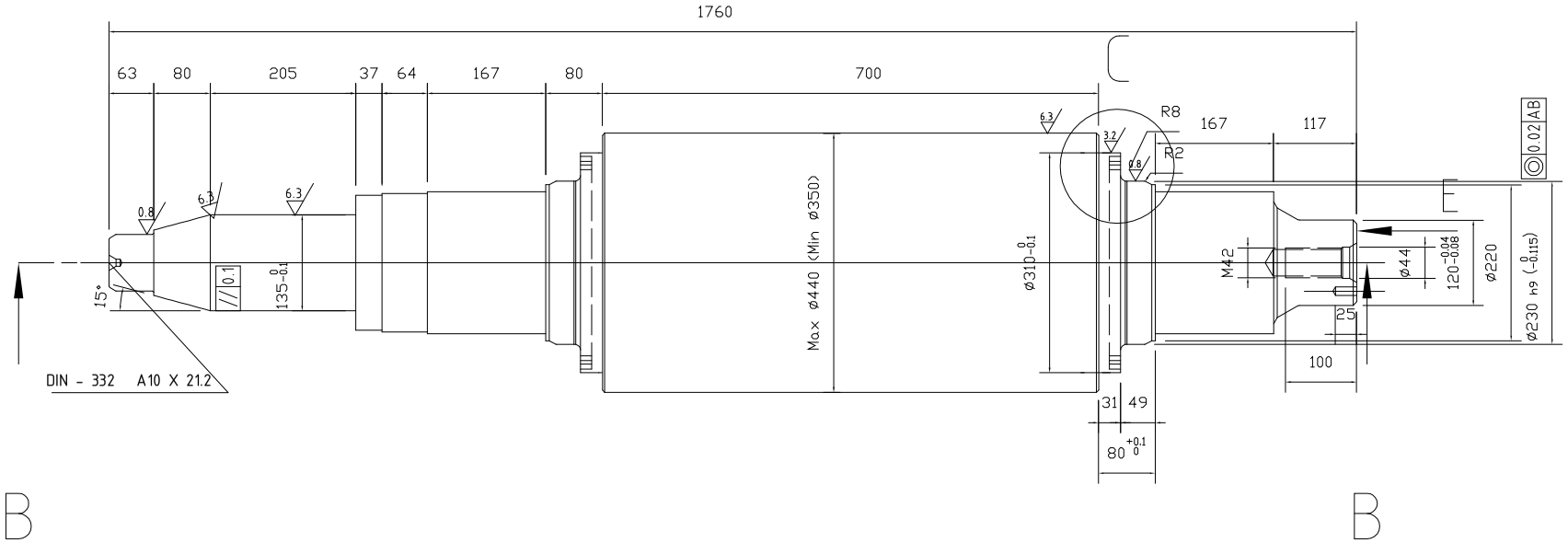

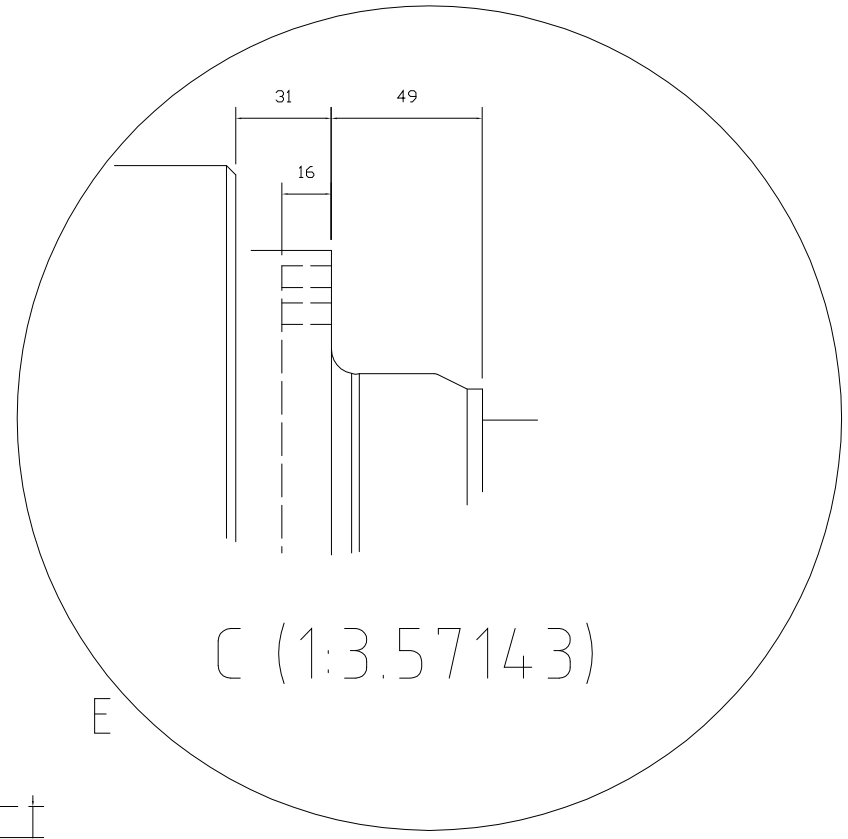

C (1:3.57143)

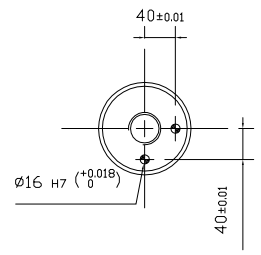

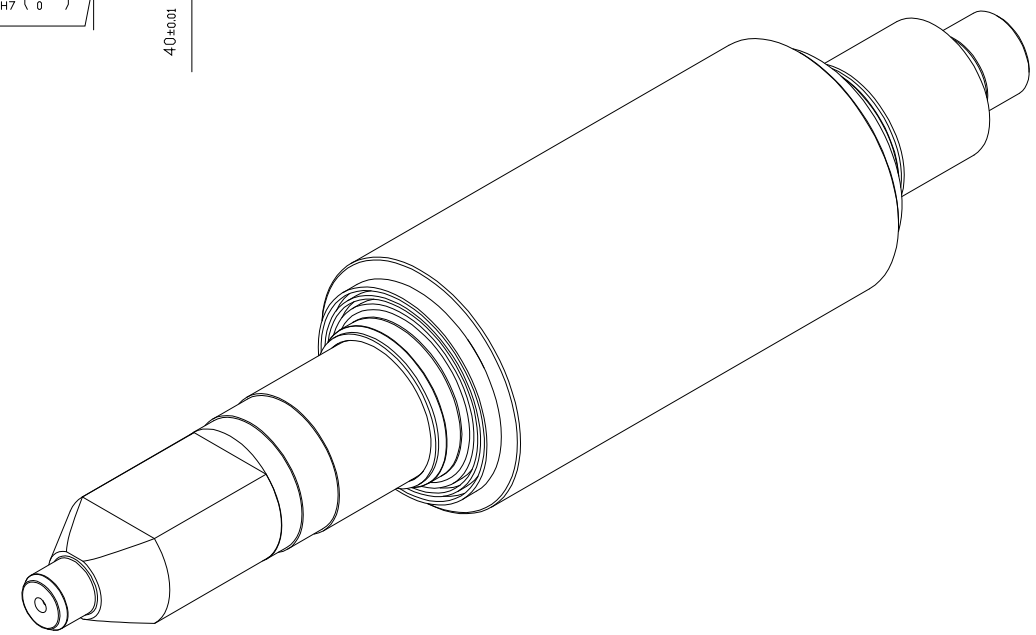

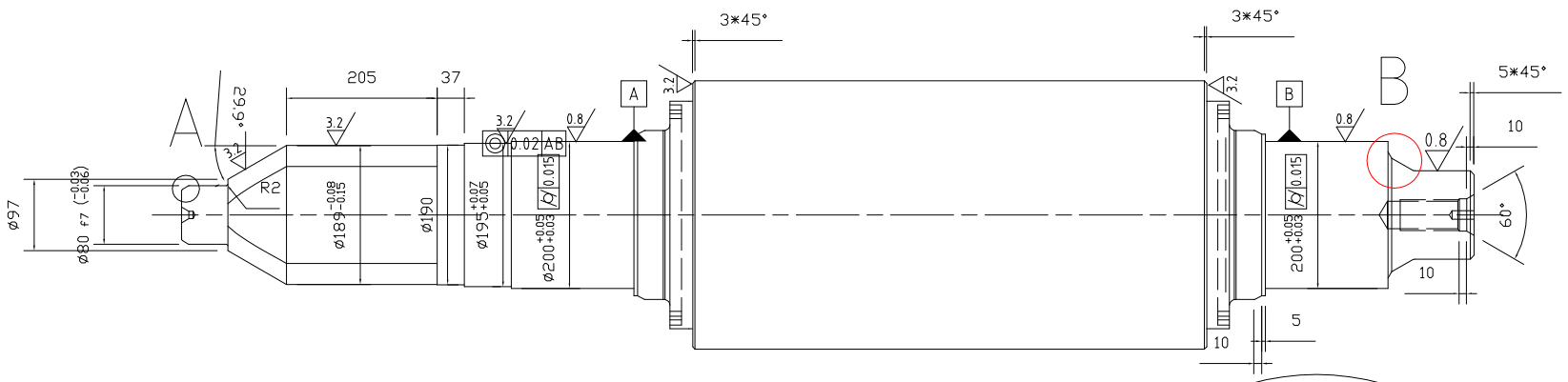

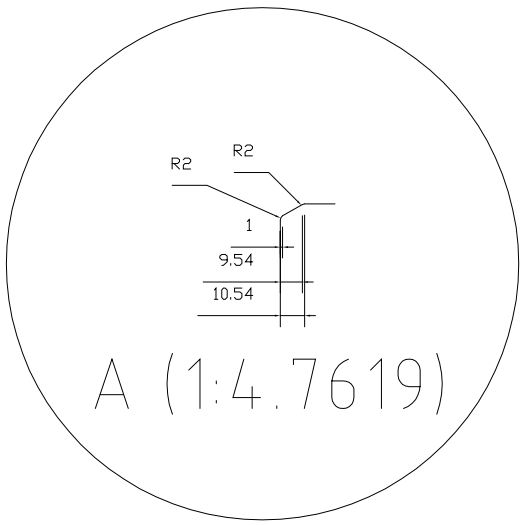

A (1:4.7619)

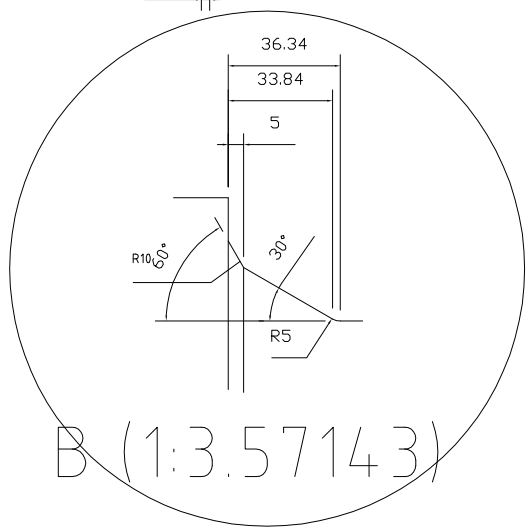

B (1:3.57143)

توجه: در صورتیکه غلتک با جنس فولادی ساخته شود سختی**SHC 48-52** در نظر گرفته شود .

نام قطعه : غلطک ۴۴۰(طرح جدید)	شماره قطعه : –	ترسیم کننده: دفتر فنی	شرکت فولاد شاهرود (سهامی خاص)	Sh.Co
شماره نقشه : **G.B 16-26-1**	تجهیز : استندهای **BLS**	تاریخ/امضاء: ۹۵/۱۰/۰۹		
	جنس : چدن / سختی: **52-56 SHC** / شماره درخواست: – / شماره بازنگری: **1**	تائیدکننده: مهندس بداقی	توضیحات :	
	تعداد:	تاریخ/امضاء: ۹۵/۱۰/۰۹		
تلرانس آزاد : *DIN 7168*	کاغذ : **A4**	مقیاس : **1/2**	تاریخ بازنگری: ۹۵/۱۲/۲۵	