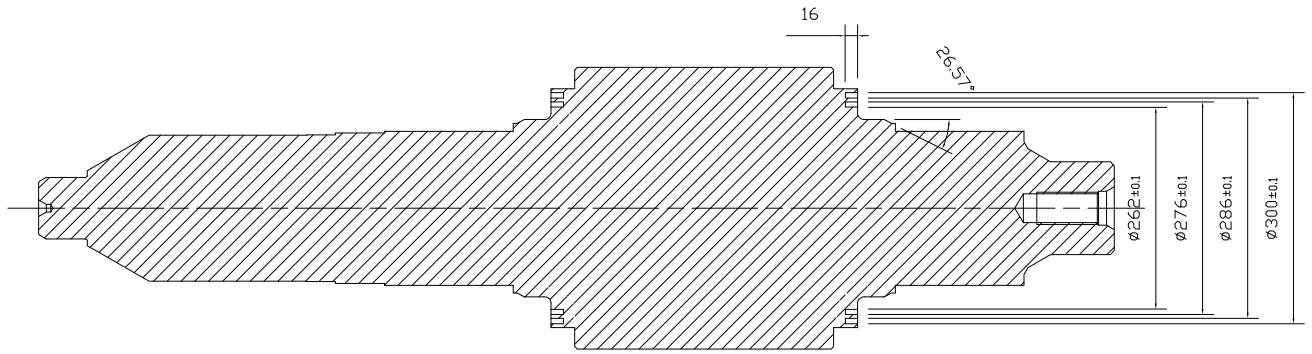

B - B

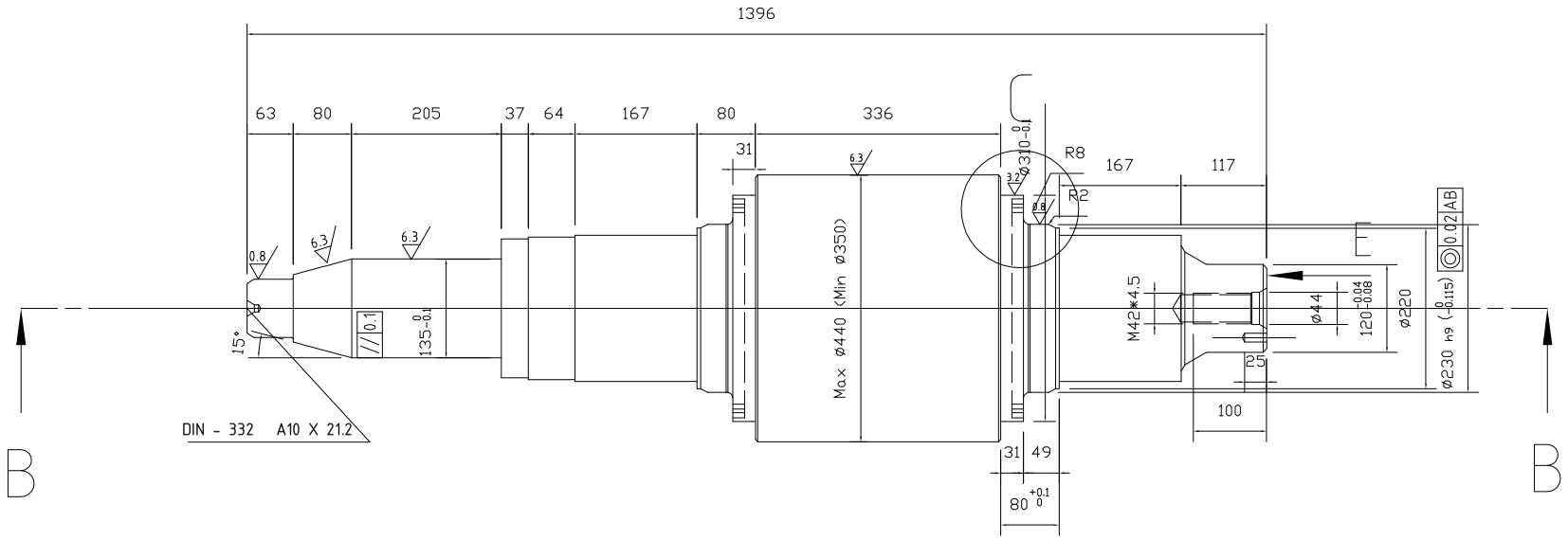

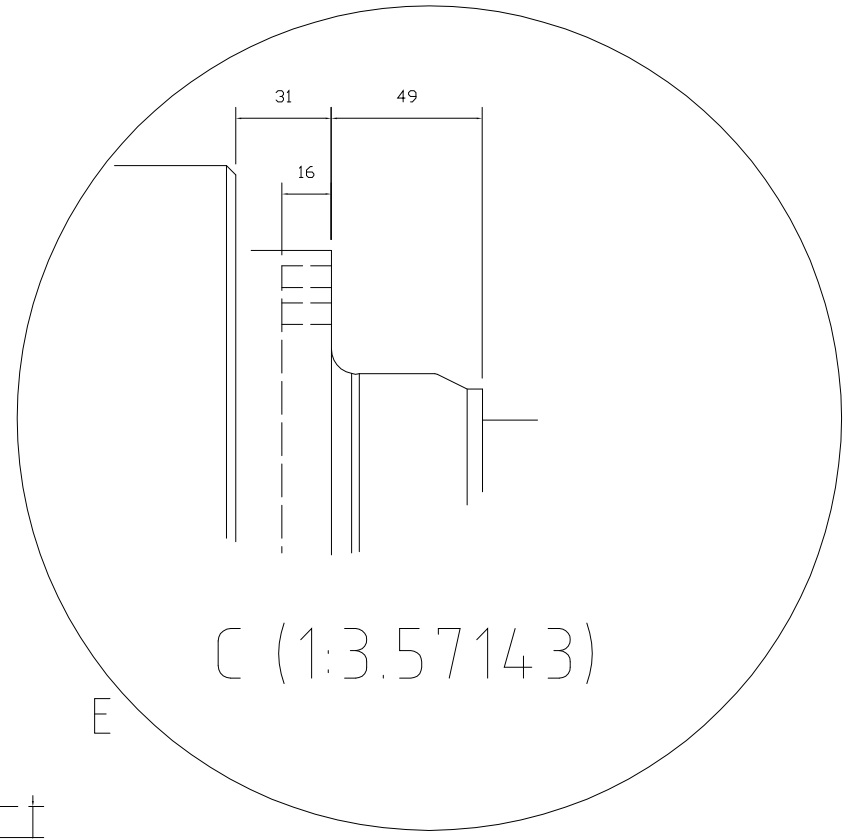

C (1:3.57143)

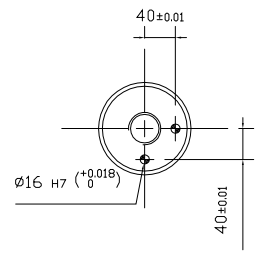

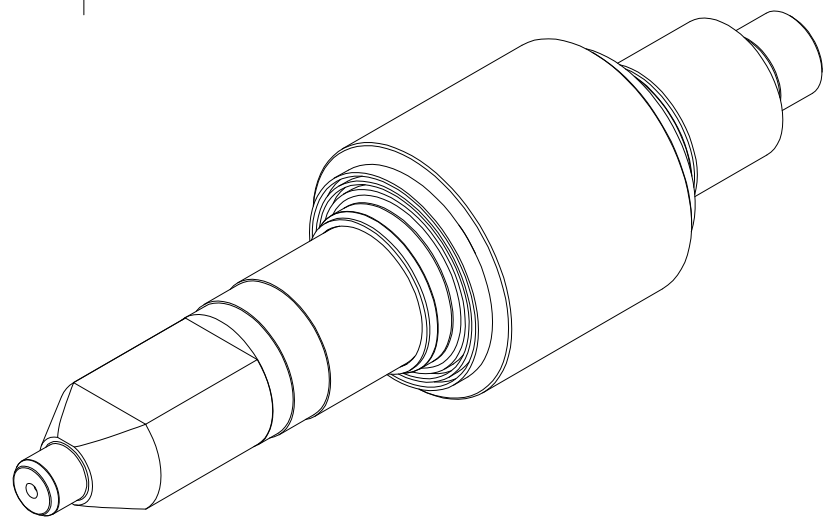

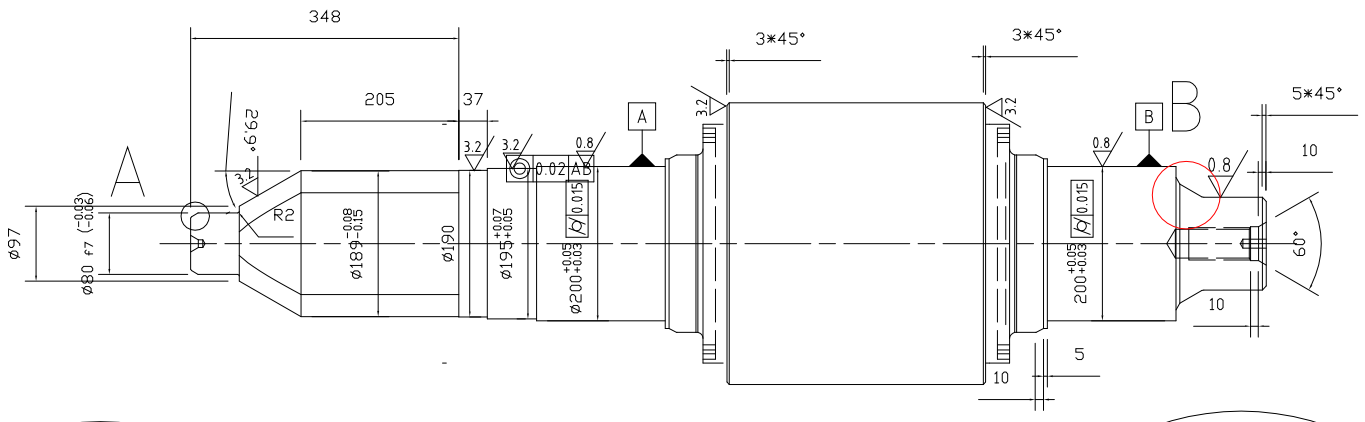

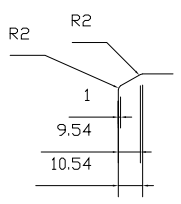

A (1:4.7619)

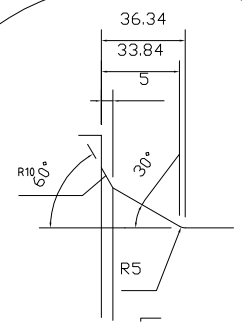

B (1:4.7619)

توجه: در صورتیکه غلتک با جنس فولادی ساخته شود سختی**SHC 48-52**در نظر گرفته شود .

شرکت فولاد شاهرود (سهامی خاص)	ترسیم کننده: دفتر فنی	شماره قطعه: –			نام قطعه: غلطک ۴۴۰(با طول بشکه ۳۳۶)
	تاریخ/امضاء: ۹۶٫۰۳٫۰۲	تجهیز: استندهای BLS			شماره نقشه:
توضیحات:	تائیدکننده: مهندس بداقی	شماره درخواست: –	سختی: 52-56 SHC	جنس: چدن	G.B 16-28-1
		شماره بازنگری: 0			
	تاریخ/امضاء: ۹۶٫۰۳٫۰۲	تاریخ بازنگری: –	تعداد:	مقیاس: 1/2	کاغذ: A4	تلرانس آزاد: DIN 7168